ALUDRUCKGUSS-KOMBISCHARNIER 60

Ausführung	nicht aushängbar
Beschreibung	für Flächenelemente und Aluminumprofile, pro Scharnierflügel je ein Steckplatz für Zentrierbolzen, Scharnierachse in Buchsensystem gelagert
Material	Flügel: Aluminiumdruckguss Achse: Edelstahl Buchsen: PTFE Zentrierbolzen (optional): Kunststoff PA, glasfaserverstärkt
Farbe	Zentrierbolzen (optional): schwarz
Befestigung	vorderseitig mit Senkschrauben M6
Liefereinheit	10 Stück

ALUMINUM DIE-CAST COMBI HINGE 60

Model	*Non-detachable*
Description	*To hinge panels or aluminum profiles, each wing with a hole for centering bolts, with bearing system for axle*
Material	*Wings: Die-cast aluminum* *Axle: Stainless steel* *Bearings: PTFE* *Centering bolts (optional): Plastic PA, glass fiber reinforced*
Color	*Centering bolts (optional): Black*
Fastening	*From the front, using M6 countersunk screws*
Pack Quantity	*10 pieces*

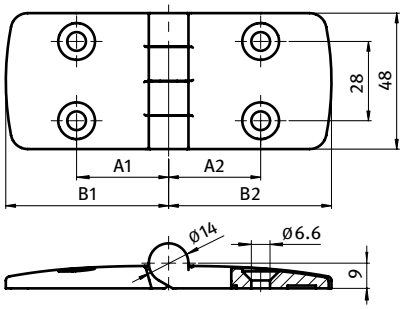
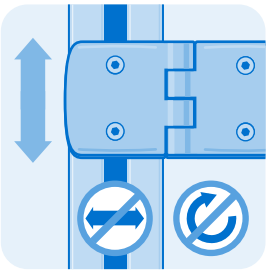
Kombischarnier *Combi Hinge*	A1 [mm]	A2 [mm]	B1 [mm]	B2 [mm]	FAmax [N]	FRmax [N]	Bezeichnung *Description*	Gewicht [g] *Weight [g]*	Teil-Nr. *Part #*
nicht aushängbar *Non-detachable*	32.5	32.5	57.5	57.5	100	400	60/60	89.0	**095A6060FS20**
Zentrierbolzen *Centering bolt*							Nut 5 *Slot 5*	1.0	**095AN05**
							Nut 6 *Slot 6*	1.0	**095AN06**
							Nut 8 *Slot 8*	1.0	**095AN08**
							Nut 10 *Slot 10*	1.0	**095AN10**
							Nut 12 *Slot 12*	1.0	**095AN12**
							Nut 14 *Slot 14*	1.0	**095AN14**