GELENK B 20

Ausführung	Lagerblock, mit einstellbarer Friktion, Aluminiumdruckguss
Beschreibung	zur Verbindung von zwei Profilen oder Flächenelementen, in beliebigen Winkeln fixierbar, auch mit Führungsnasen für Nut 5 oder Nut 6; mittels der Schrauben kann der Reibungswiderstand des Gelenkes stufenlos reguliert, bzw. das Gelenk in einer definierten Position fixiert werden
Material	Aluminiumdruckguss
Oberfläche	alufarbig lackiert
Liefereinheit	10 Stück
Extras	weitere Oberflächen, weitere Farben auf Anfrage

PIVOT JOINT B 20

Model	*Bearing block, with adjustable friction, die-cast aluminum*
Description	*For connection of two profiles or panels, with attachment at any angle, fixed locating pins for slot 5 or 6 optional; by tightening or loosening the screws you can adjust the frictional resistance of the joint continuously, or you can fix it at a defined position; thicker walls for stronger locking*
Material	*Die-cast aluminum*
Surface	*Alu color laquered*
Pack Quantity	*10 pieces*
Specials	*Other surfaces, other colors on request*

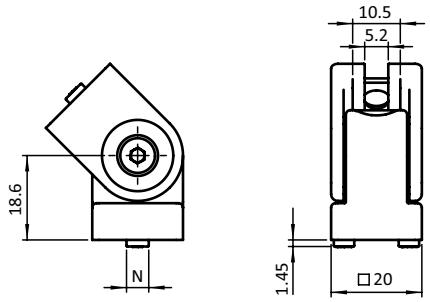

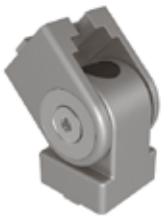
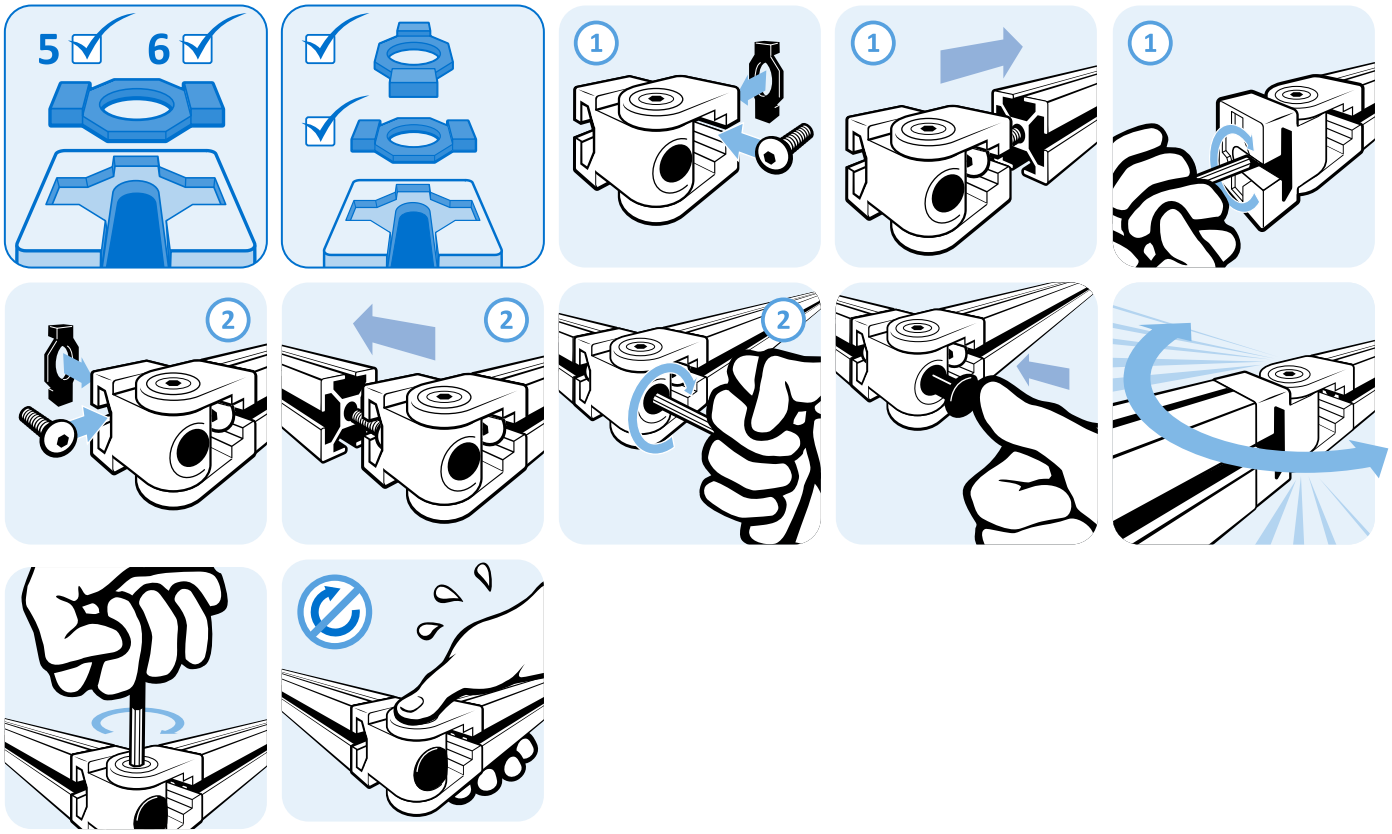
Gelenk B 20 *Pivot Joint B 20*	N	Öffnungswinkel *Opening Angle*	Gewicht [g] *Weight [g]*	Profil *Profile*	Teil-Nr. *Part #*
	5	185°	33.0	I	**093GAB20AN05**
	6	185°	33.0	B	**093GAB20AN06**