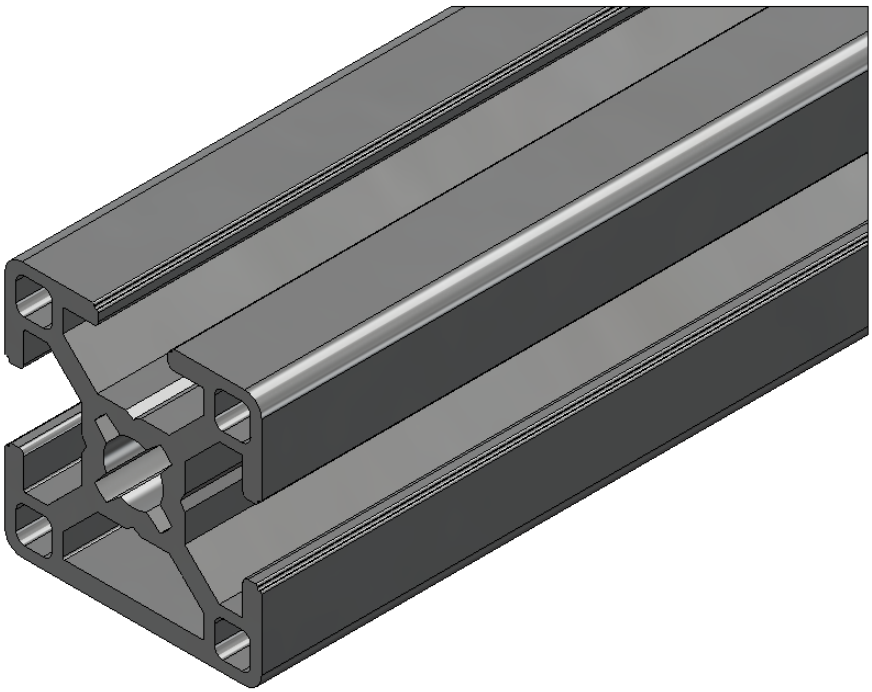

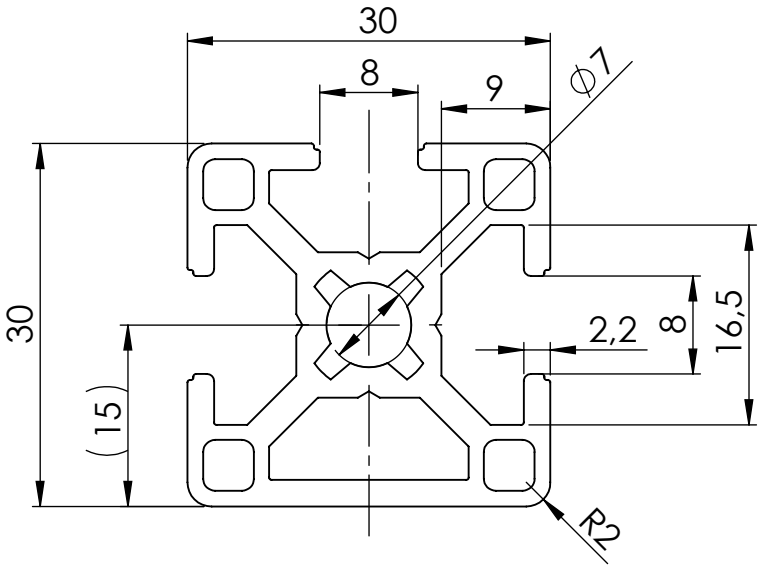

Allgemeintoleranzen DIN ISO 2768 T1 - m DIN ISO 2768 T2 - K Profilmontagetoleranz ±1	Werkstückkanten siehe Zeichnung	Oberfläche siehe Zeichnung	Material Aluminium		Masse 4,8
			Behandlung eloxiert		Abmessungen L max. = 6000mm
	Datum	Name	Art.-Nr. ASK: 201013		Maßstab
Bearb.	28.01.2019	Suttner	Beschreibung Profil 30x30 3N Nut 8		1.6:1
Mo-Freig.					
Freig.			Auftragsnummer		
SOLIDWORKS, DIN A4					
		Zeichnungsnummer - Dokumentname		Kundenfreigabe	Blatt 1
					1 Bl.
Zust Änderung Datum Name		Datei: 201013 Profil 30x30 3N Nut 8		Status:	