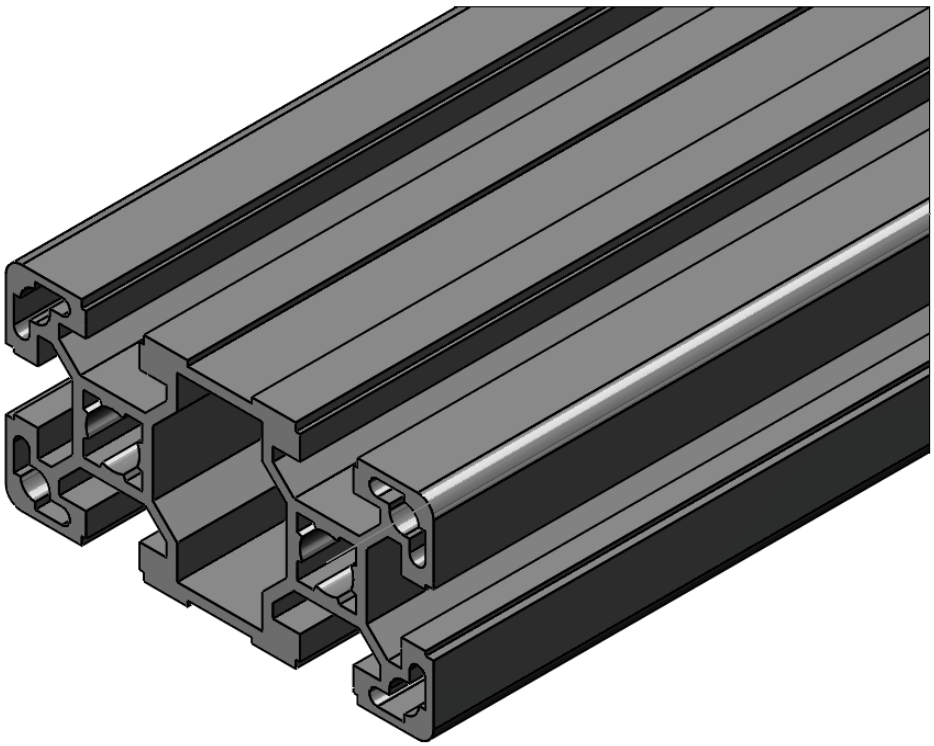

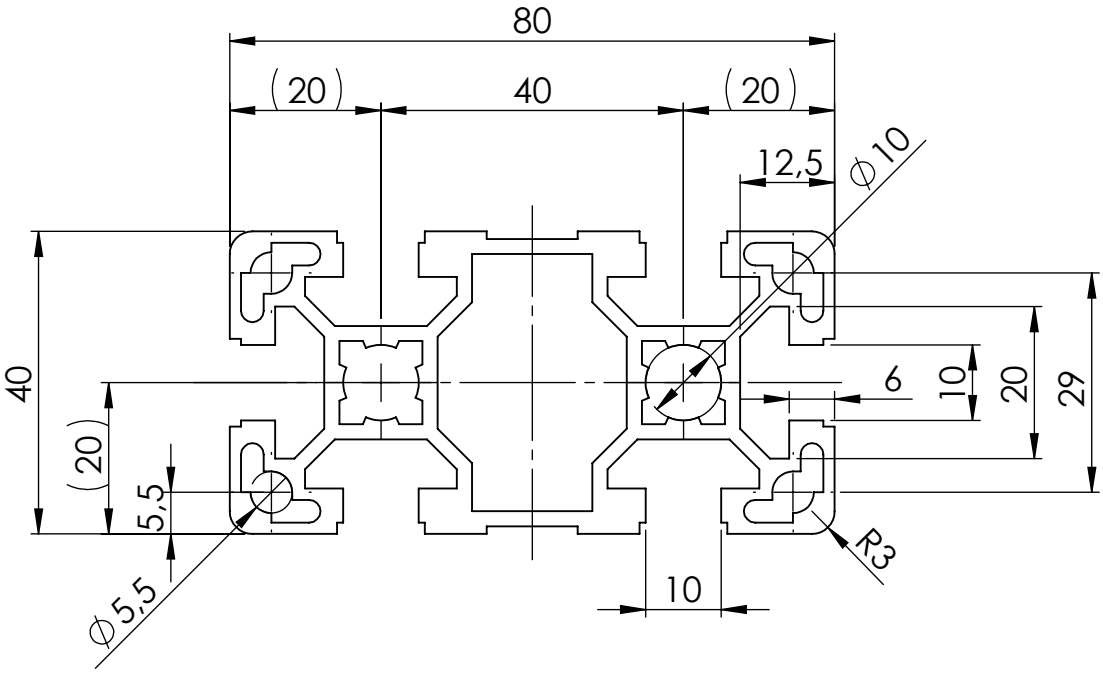

Allgemeintoleranzen DIN ISO 2768 T1 - m DIN ISO 2768 T2 - K Profilmontagetoleranz ±1	Werkstückkanten siehe Zeichnung	Oberfläche siehe Zeichnung	Material Aluminium	Masse 16,2	
			Behandlung eloxiert	Abmessungen L max. = 6000mm	
	Datum	Name	Art.-Nr. ASK: 201019		Maßstab
Bearb.	28.01.2019	Suttner	Beschreibung Profil 40x80L Nut 10		1:1
Mo-Freig.					
Freig.			Auftragsnummer		
SOLIDWORKS, DIN A4					
			Zeichnungsnummer - Dokumentname	Kundenfreigabe	Blatt 1
					1 Bl.
Zust Änderung	Datum	Name	Datei: 201019 Profil 40x80L Nut 10	Status:	