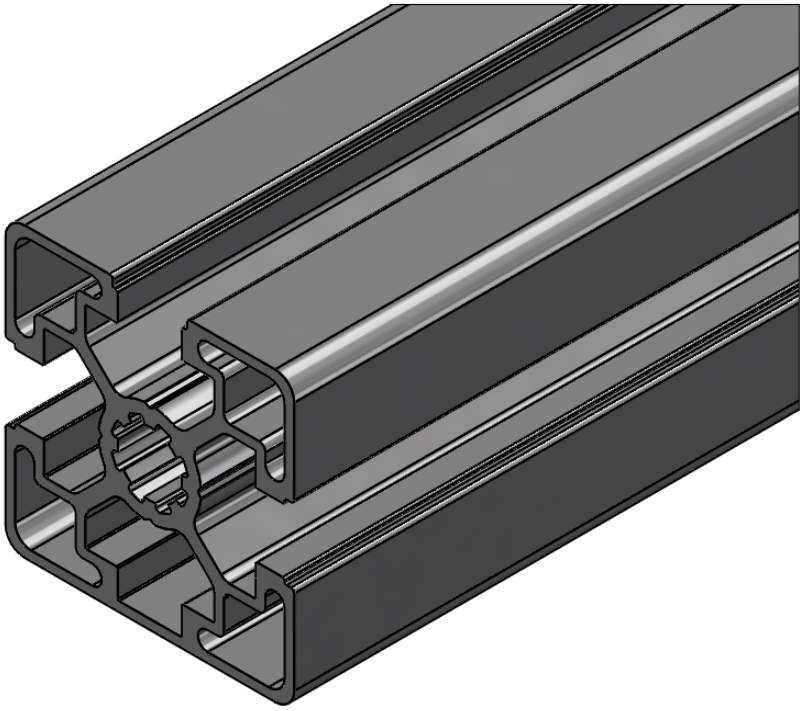

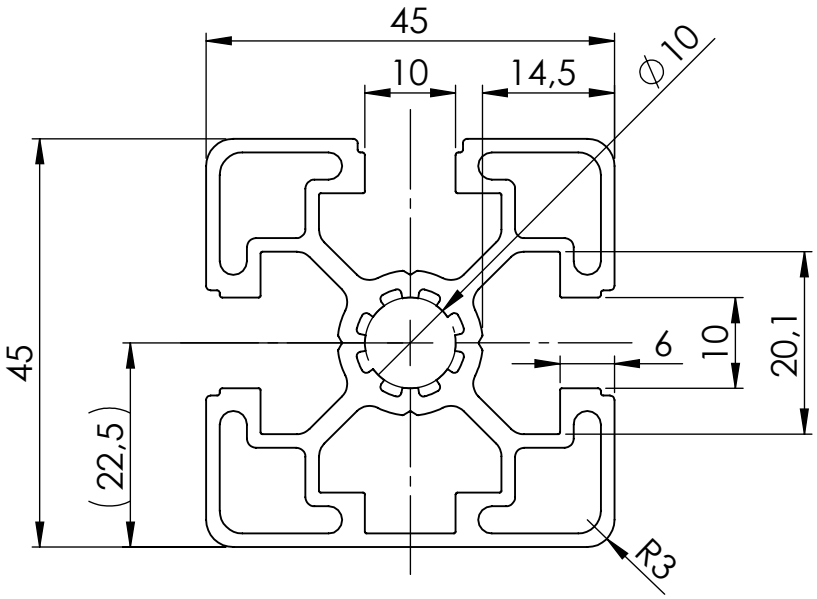

Allgemeintoleranzen DIN ISO 2768 T1 - m DIN ISO 2768 T2 - K Profilmontagetoleranz ±1	Werkstückkanten siehe Zeichnung	Oberfläche siehe Zeichnung	Material Aluminium		Masse 9,53
			Behandlung eloxiert		Abmessungen L max.= 6000mm
	Datum	Name	Art.-Nr. ASK: 201021		Maßstab
Bearb.	29.01.2019	Suttner	Beschreibung Profil 45x45L 3N Nut 10		1.2:1
Mo-Freig.					
Freig.			Auftragsnummer		
SOLIDWORKS, DIN A4					
		Zeichnungsnummer - Dokumentname		Kundenfreigabe	Blatt 1
					1 Bl.
Zust Änderung Datum Name		Datei: 201021 Profil 45x45 3N Nut 10		Status:	