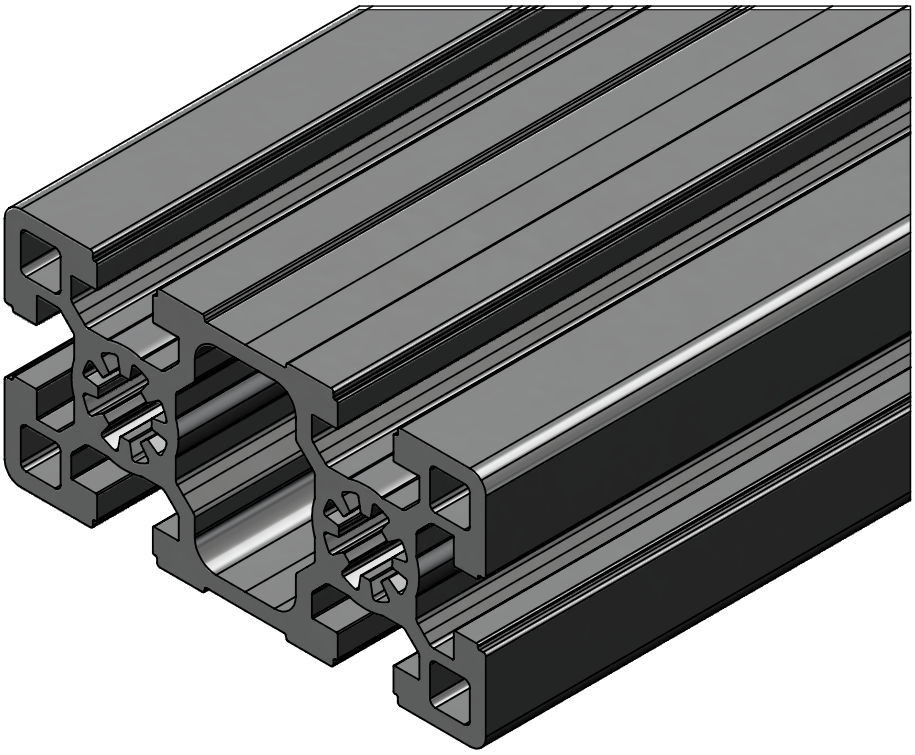

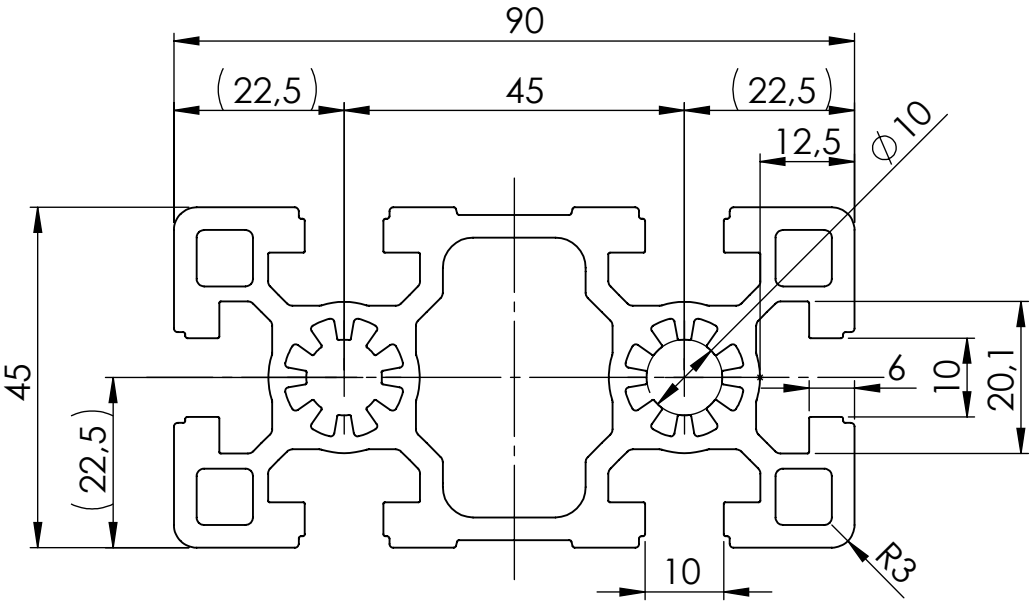

Allgemeintoleranzen DIN ISO 2768 T1 - m DIN ISO 2768 T2 - K Profilmontagetoleranz ±1	Werkstückkanten siehe Zeichnung	Oberfläche siehe Zeichnung	Material Aluminium		Masse 24,6
			Behandlung eloxiert		Abmessungen L max.= 6000mm
	Datum	Name	Art.-Nr. ASK: 201070		Maßstab
	Bearb. 29.01.2019	Suttner	Beschreibung Profil 45x90 Nut 10		1:1
	Mo-Freig.				
	Freig.		Auftragsnummer		
	SOLIDWORKS, DIN A4				
		Zeichnungsnummer - Dokumentname		Kundenfreigabe	Blatt 1
					1 Bl.
Zust Änderung Datum Name		Datei: 201070 Profil 45x90 Nut 10		Status:	