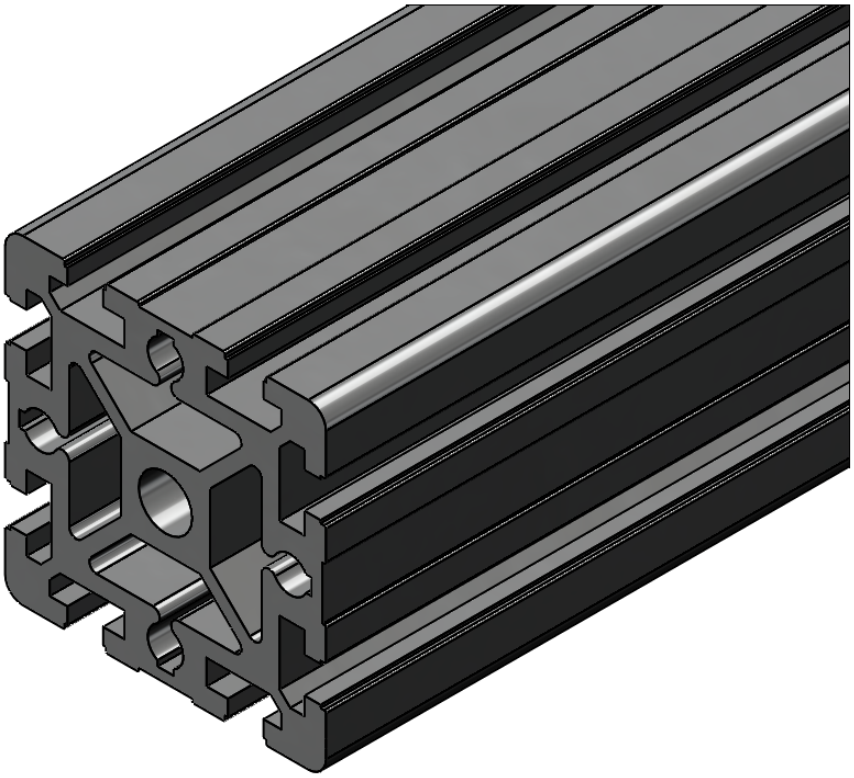

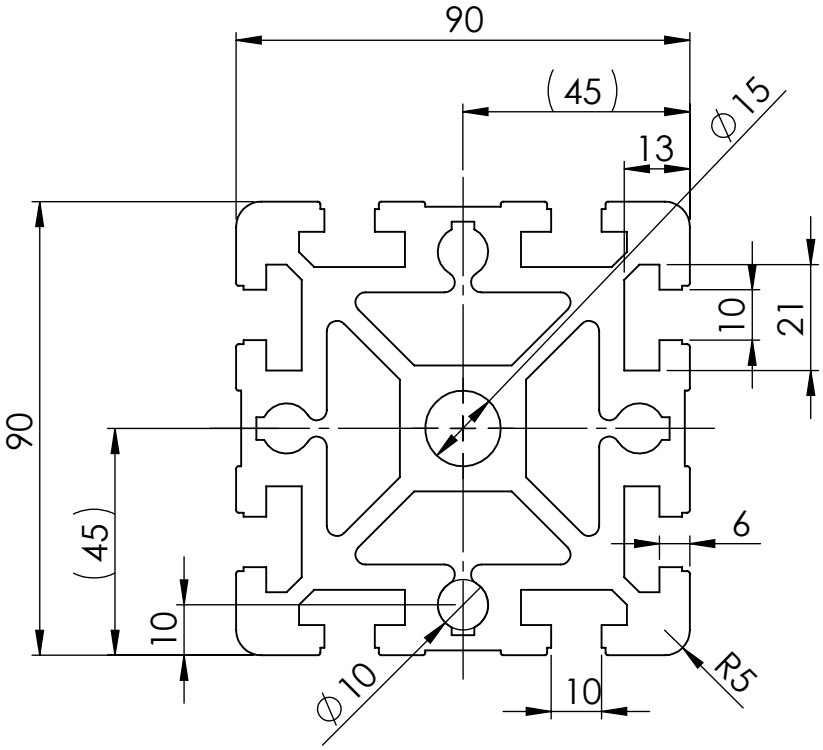

Allgemeintoleranzen DIN ISO 2768 T1 - m DIN ISO 2768 T2 - K Profilmontagetoleranz ±1	Werkstückkanten siehe Zeichnung	Oberfläche siehe Zeichnung	Material Aluminium		Masse 61,8
			Behandlung eloxiert		Abmessungen L max.= 6000 mm
	Datum	Name	Art.-Nr. ASK: 201090		Maßstab
	Bearb. 29.01.2019	Suttner	Beschreibung Profil 90x90 Nut10		1:1.5
	Mo-Freig.				
	Freig.		Auftragsnummer		
	SOLIDWORKS, DIN A4				
			Zeichnungsnummer - Dokumentname	Kundenfreigabe	Blatt 1
					1 Bl.
Zust Änderung Datum Name			Datei: 201090 Profil 90x90 Nut 10	Status:	