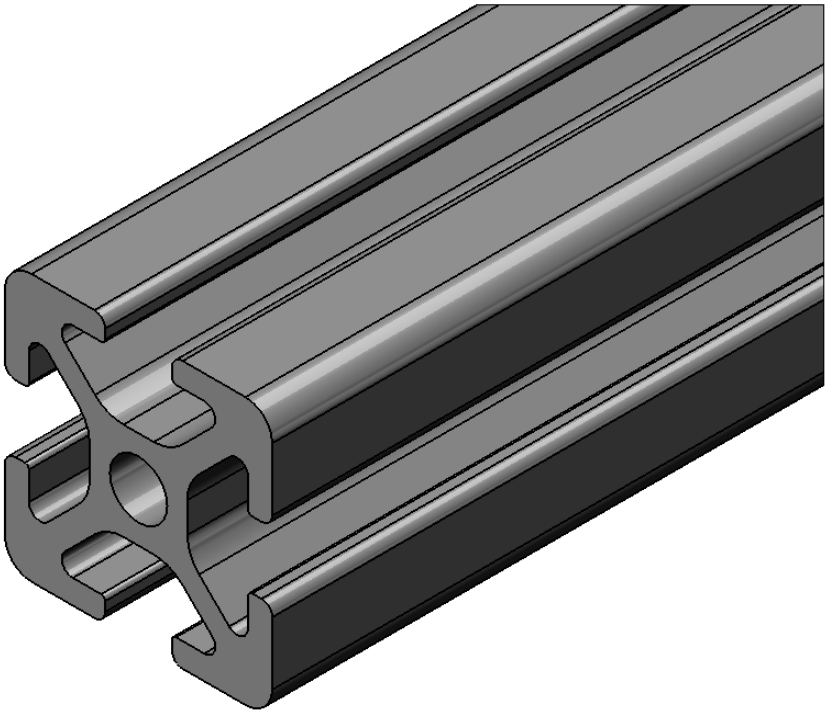

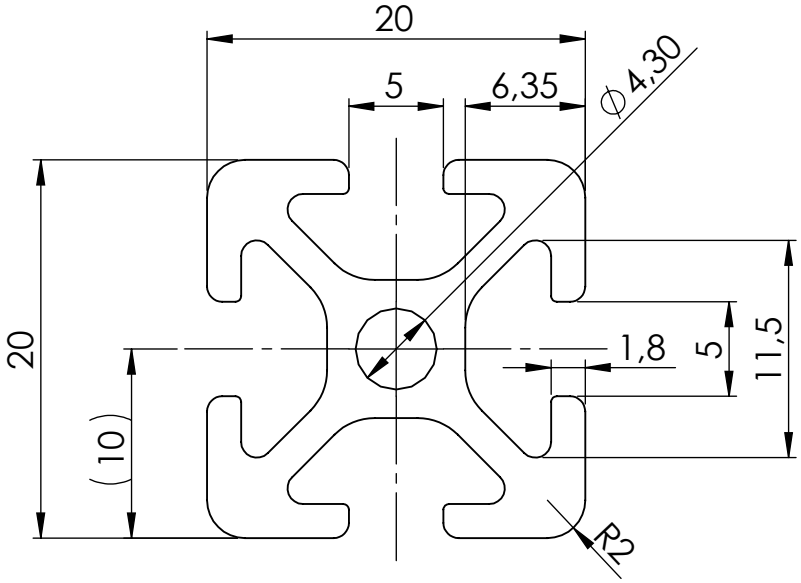

Allgemeintoleranzen DIN ISO 2768 T1 - m DIN ISO 2768 T2 - K Profilmontagetoleranz ±1	Werkstückkanten siehe Zeichnung	Oberfläche siehe Zeichnung	Material Aluminium		Masse 3
			Behandlung eloxiert		Abmessungen L max. = 6000mm
	Datum	Name	Art.-Nr. ASK: 202010		Maßstab
Bearb.	04.02.2019	Suttner	Beschreibung Profil 5 20x20		2.5:1
Mo-Freig.					
Freig.			Auftragsnummer		
SOLIDWORKS, DIN A4					
		Zeichnungsnummer - Dokumentname		Kundenfreigabe	Blatt 1 1 Bl.
Datei: 202010 Profil 5 20x20				Status:	

Zust	Änderung	Datum	Name