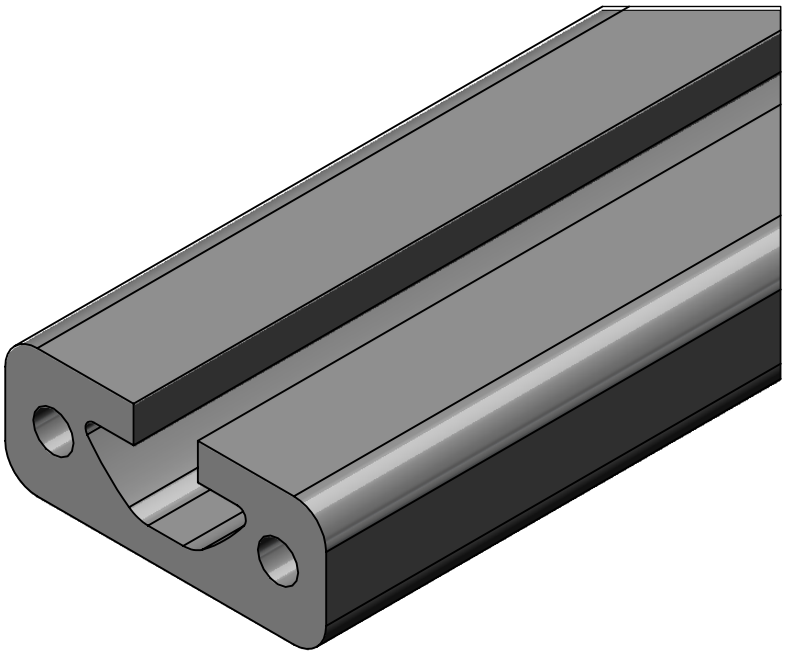

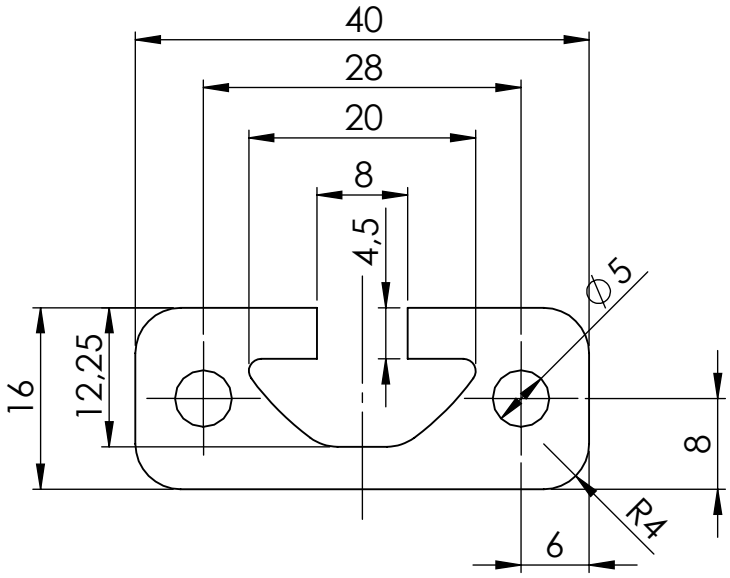

Allgemeintoleranzen DIN ISO 2768 T1 - m DIN ISO 2768 T2 - K Profilmontagetoleranz ±1		Werkstückkanten siehe Zeichnung	Oberfläche siehe Zeichnung	Material Aluminium		Masse 6,6
				Behandlung eloxiert		Abmessungen L max. = 6000mm
		Datum	Name	Art.-Nr. ASK: 202055		Maßstab
	Bearb.	06.02.2019	Suttner	Beschreibung Profil 8 40x16		1.5:1
	Mo-Freig.					
	Freig.			Auftragsnummer		
	SOLIDWORKS, DIN A4					
			Zeichnungsnummer - Dokumentname		Kundenfreigabe	Blatt 1
						1 Bl.
Zust Änderung	Datum	Name	Datei: 202055 Profil 8 40x16		Status:	