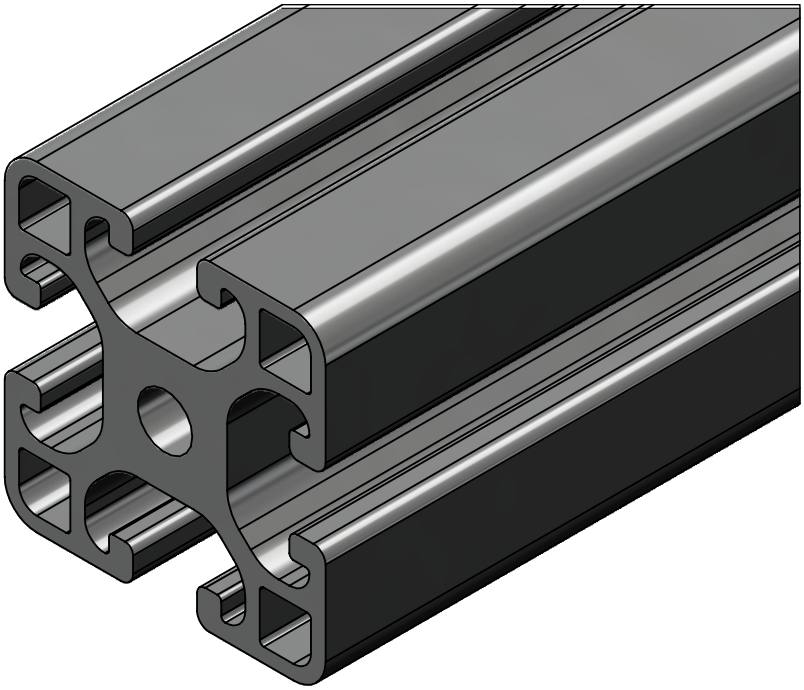

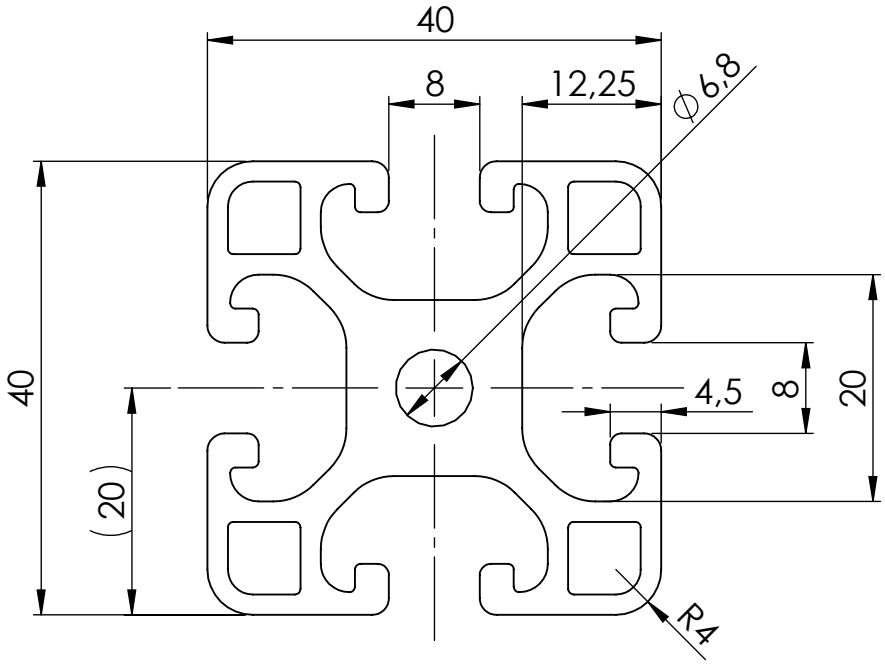

Allgemeintoleranzen DIN ISO 2768 T1 - m DIN ISO 2768 T2 - K Profilmontagetoleranz ±1	Werkstückkanten siehe Zeichnung	Oberfläche siehe Zeichnung	Material Aluminium		Masse 10,64
			Behandlung eloxiert		Abmessungen L max. = 6000mm
	Datum	Name	Art.-Nr. ASK: 202060		Maßstab
Bearb.	05.02.2019	Suttner	Beschreibung Profil 8 40x40L		1.5:1
Mo-Freig.					
Freig.			Auftragsnummer		
SOLIDWORKS, DIN A4					
		Zeichnungsnummer - Dokumentname		Kundenfreigabe	Blatt 1
					1 Bl.
Zust Änderung Datum Name		Datei: 202060 Profil 8 40x40L		Status:	