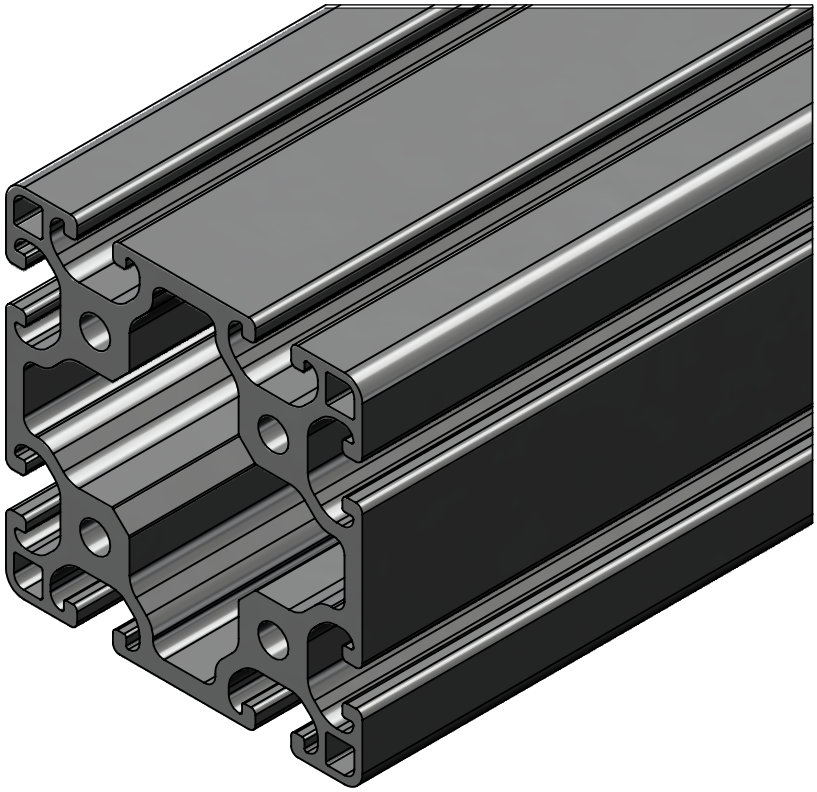

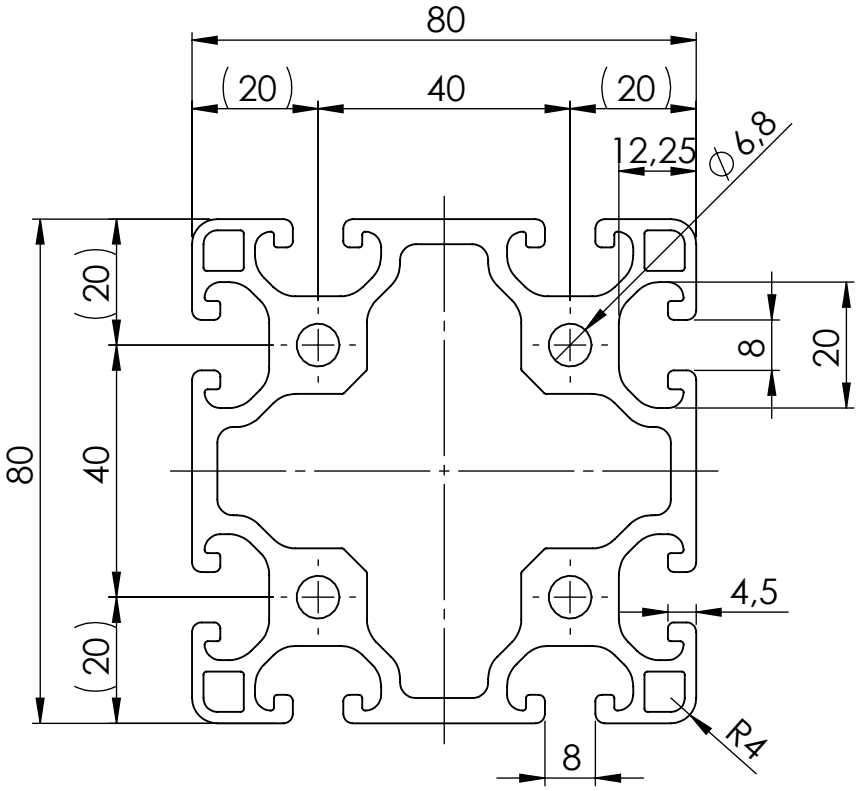


| | | | |
|---|---|---|---|
| Allgemeintoleranzen<br>DIN ISO 2768 T1 - m<br>DIN ISO 2768 T2 - K<br>Profilmontagetoleranz ±1 | Werkstückkanten<br>siehe Zeichnung | Oberfläche<br>siehe Zeichnung | Material<br>Aluminium<br>Behandlung<br>eloxiert | Masse<br>32,21<br>Abmessungen<br>L max. = 6000mm |

| | Datum | Name | |
|---|---|---|---|
| Bearb. | 06.02.2019 | Suttner | Art.-Nr. ASK: 202090 |
| Mo-Freig. | | | Beschreibung: Profil 8 80x80L |
| Freig. | | | Auftragsnummer |
| SOLIDWORKS, DIN A4 | | | |

Maßstab: 1:1.2

Zeichnungsnummer - Dokumentname | Kundenfreigabe | Blatt 1 / 1 Bl.

| Zust | Änderung | Datum | Name |
|---|---|---|---|

Datei: 202090 Profil 8 80x80L | Status: